ПРОФЕССИОНАЛЬНЫЙ ПЫЛЕСОС VACTOOL A36M60

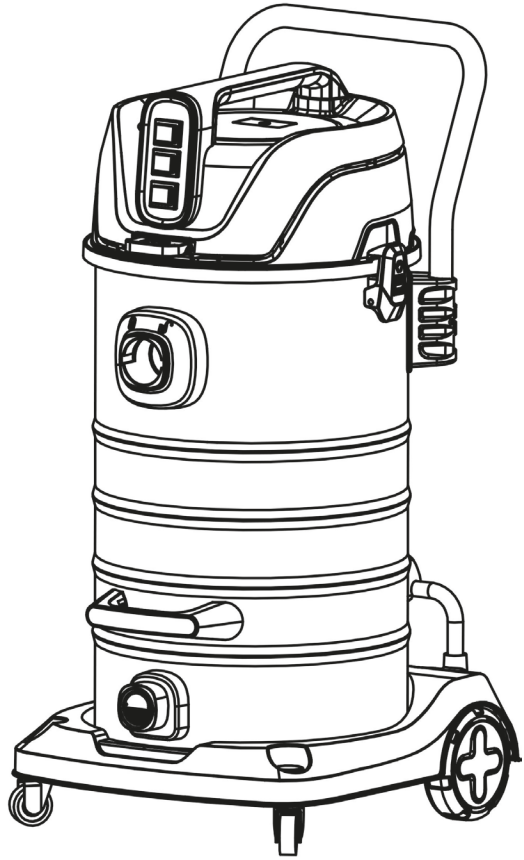

Перед использованием устройства ознакомьтесь с инструкцией по эксплуатации.

ВВЕДЕНИЕ

Благодарим вас за покупку техники VACTOOL - высококачественного продукта, основанного на новейших современных технологиях. Мы надеемся, что это устройство доставит вам удовольствие и оправдает ваши ожидания. Мы постоянно стремимся улучшать наши продукты в нашем продуктовом сегменте и продолжим поставлять на рынок новое оборудование.



ВНИМАНИЕ!

- Пожалуйста, обратите особое внимание на правила техники безопасности и инструкции по технике безопасности.
- Перед использованием прочтите полное руководство по эксплуатации.
- Все запасные части и аксессуары, используемые с этим устройством, должны соответствовать требованиям компании VACTOOL.
- Проверьте до и после использования, что все выключатели находятся в выключенном положении.



Упаковочный материал может быть переработан.

Не выбрасывайте упаковочный материал вместе с бытовыми отходами; отправьте его на переработку.

Старые устройства содержат ценные материалы, которые могут быть переработаны; они должны быть отправлены на переработку. Батареи, масло и другие подобные вещества не должны попадать в окружающую среду.
Пожалуйста, утилизируйте ваши старые устройства с помощью соответствующих систем сбора.

Инструкция по технике безопасности при использовании

Перед началом эксплуатации устройства прочтите и соблюдайте данные инструкции по безопасности. Сохраните эти инструкции по технике безопасности для использования в будущем.

- Перед началом эксплуатации прочтите инструкцию по эксплуатации вашего аппарата и обратите особое внимание на следующие указания по технике безопасности.
- Помимо содержащихся здесь указаний, необходимо соблюдать общие положения по технике безопасности и правила по предотвращению несчастных случаев, установленные законодателем.
- Перед каждым использованием проверяйте шнур питания с сетевой вилкой на наличие повреждений. Если шнур питания поврежден, немедленно замените его в авторизованной сервисной службе или у электрика, чтобы избежать возможных опасностей.
- Никогда не прикасайтесь к сетевой вилке мокрыми руками.

Подключение питания

- Подключите электрическую вилку к розетке с правильным напряжением.
- Убедитесь, что шнур питания или удлинительные кабели не повреждены в результате наезда, защемления, волочения и т. п. Защищайте кабель от воздействия тепла, масла и острых краев.
- Кабель питания и удлинительный кабель необходимо регулярно проверять на наличие повреждений, таких как трещины или старение. При обнаружении повреждений кабель необходимо заменить перед дальнейшим использованием.
- Не подключайте аппарат к незаземленной розетке.

Никогда не собирайте пылесосом следующие материалы:

- Не собирайте пылесосом горящие или светящиеся предметы.
- Некоторые материалы могут образовывать взрывоопасные пары или смеси при перемешивании всасываемым воздухом!
- Взрывоопасные или горючие газы, жидкости и частицы пыли (реактивные частицы пыли)
- Реактивные частицы металлической пыли (такие как алюминий, магний, цинк) в сочетании с сильнощелочными или кислотными моющими средствами
- Неразбавленные сильные кислоты и щелочи
- Органические растворители (такие как бензин, разбавители краски, ацетон, печное топливо). Кроме того, эти вещества могут вызвать коррозию материалов устройства.

Применение

- Оператор должен правильно использовать устройство. При работе с устройством он должен учитывать местные условия и обращать внимание на третьих лиц, в частности детей.
- Никогда не оставляйте прибор без присмотра, пока он работает и не выдернут шнур питания.
- При работе с устройством всегда используйте соответствующие перчатки.
- К работе с устройством допускаются только лица, прошедшие инструктаж по обращению с устройством, имеющие подтвержденную квалификацию и опыт работы с устройством или получившие специальное разрешение на работу с устройством.
- Данный аппарат не предназначен для использования лицами (включая детей) с ограниченными физическими, сенсорными или умственными способностями, а также с недостаточным опытом и знаниями.
- Дети должны находиться под присмотром, чтобы предотвратить их игры с устройством.
- При транспортировке устройство должно быть закреплено надлежащим образом.

Техническое обслуживание

- Перед чисткой и выполнением любых работ по обслуживанию аппарата выключите его, а в случае устройств, подключенных к розетке, выдерните шнур питания. Выключайте устройство при переключении на другую функцию.
- Техническое обслуживание может проводиться только специалистами с соответствующей квалификацией, знающими правила техники безопасности.

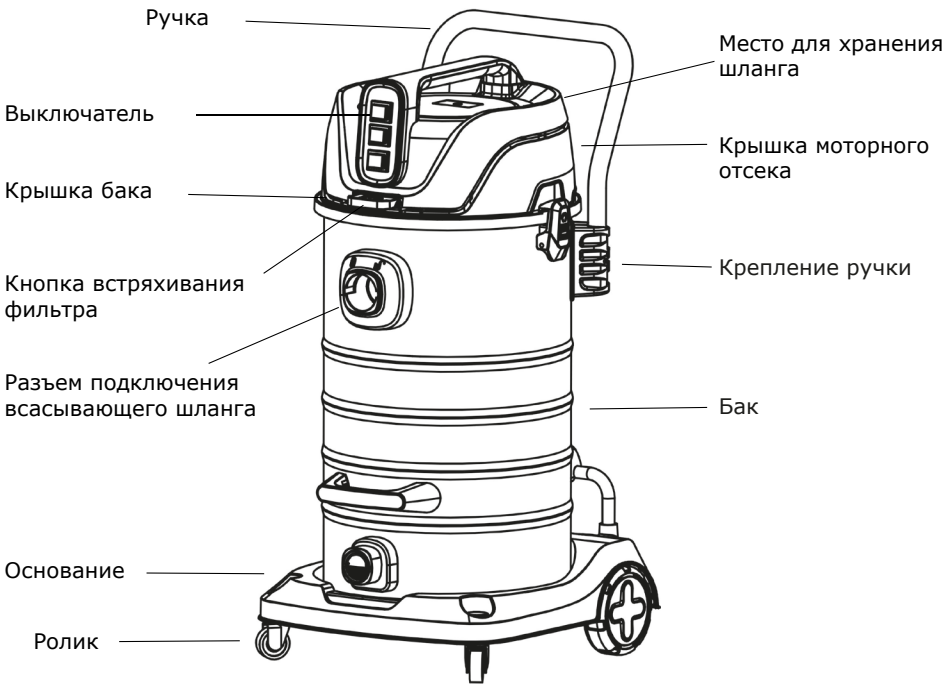



Хлопковый фильтр



Губчатый фильтр



Шланг в сборе



Металлическая трубка



Насадка для пола



Насадка кисть



Щелевая насадка

ИНСТРУКЦИЯ ПО ЭКСПЛУАТАЦИИ

- Извлеките из коробки изделие и комплектующие. Убедитесь, что все детали и оборудование находятся в исправном состоянии.
- Установка колес. После переворачивания бака четыре колеса поочередно вставляются в основание.
- Установка ручки. Вставьте стержень ручки в крепление ручки и закрепите винтами.
- Установите держатель аксессуаров.
- Монтаж шланга. Подсоедините один конец шланга к разъёму шланга на пылесосе, а другой конец — к всасывающей насадке или трубке.
- При снижении тяги в процессе работы, закройте всасывающий патрубок и несколько раз нажмите кнопку встряхивания пыли, чтобы активировать функцию очистки фильтра противотоком воздуха.
- При сборе жидкости снимите фильтр и установите губчатый фильтр.

Использование функции встряхивания пыли:

- Во время уборки пылесосом каждые 15 минут используйте функцию встряхивания пыли.
- При использовании функции встряхивания пыли необходимо сначала закрыть всасывающий патрубок.
- Закройте всасывающий патрубок и нажмите кнопку встряхивания на 1 секунду, затем отпустите, нажмите, повторите этот процесс 10 раз, всасывающая способность восстановится.

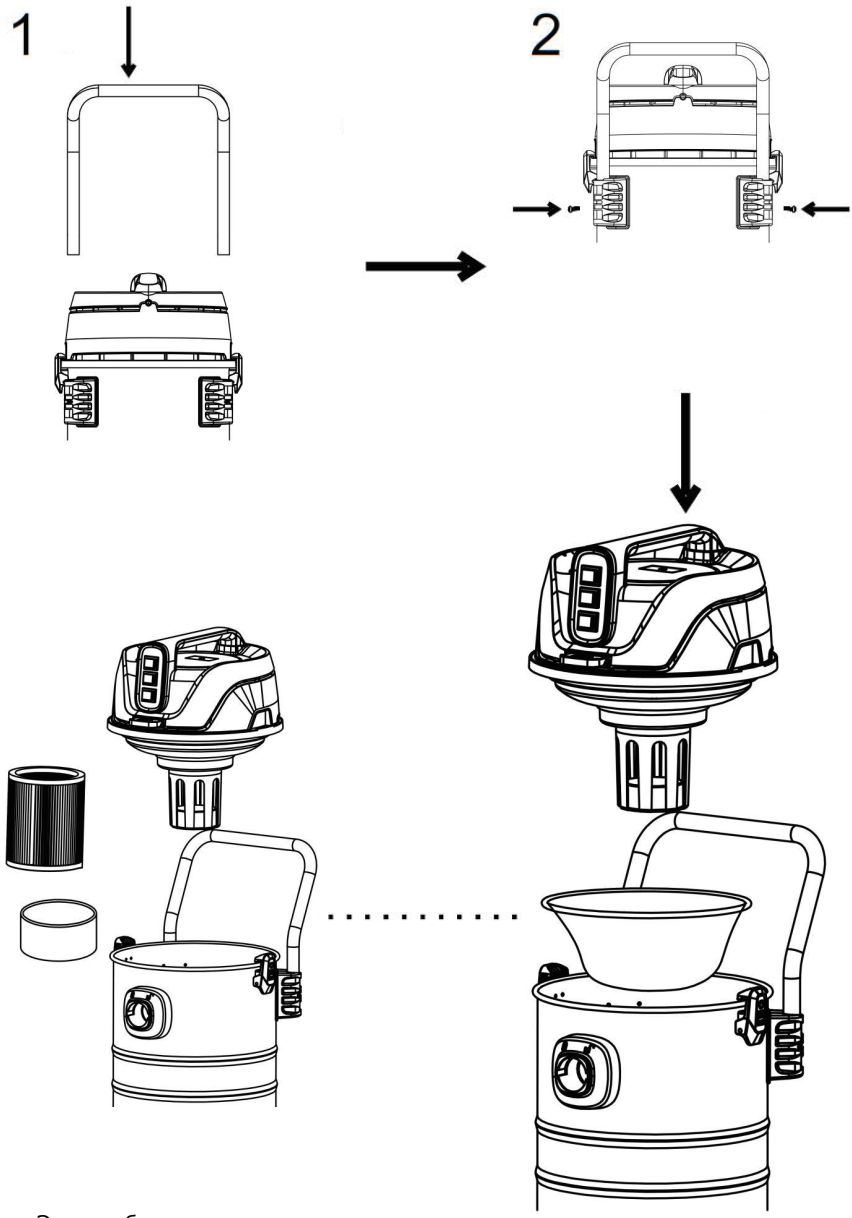

Этапы сборки

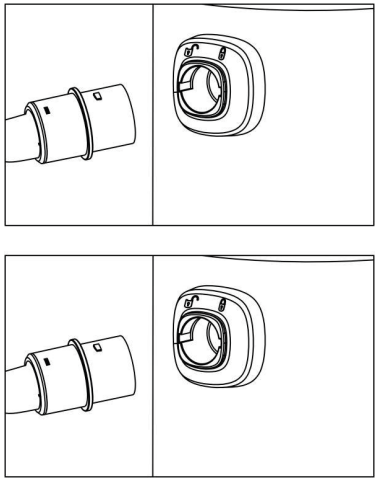

Соединение шланга

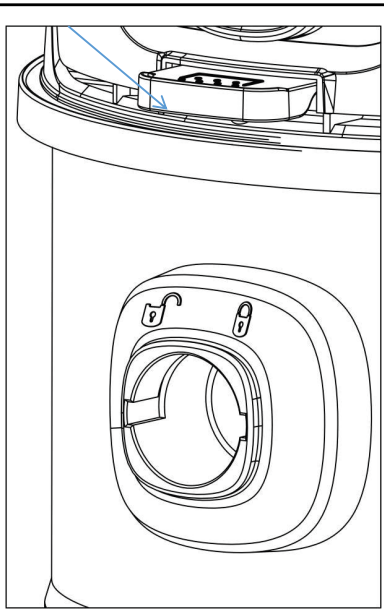

Встряхивание фильтра

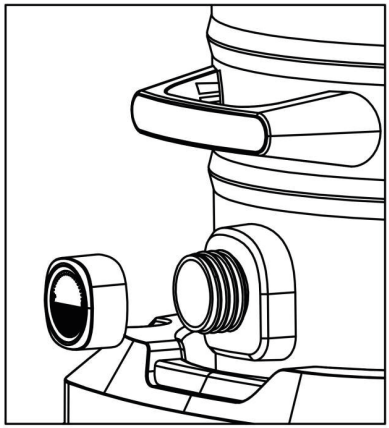

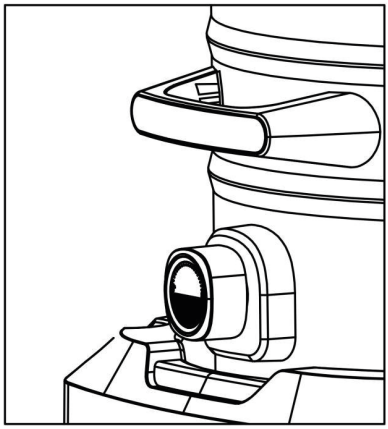

Слив жидкости

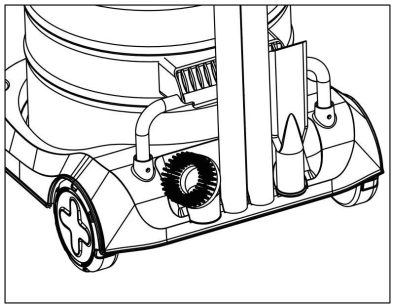

Хранение насадок

ТРЕБОВАНИЯ К ИСПОЛЬЗОВАНИЮ

- Не используйте машину в местах, где имеются горючие и взрывоопасные материалы, воизбежании возгорания
- Не затыкайте воздухозаборник на крышке моторного отсека, чтобы не допустить перегрева и повреждения двигателя
- Не собирайте горючие и взрывоопасные предметы, такие как горящие сигареты, бензин и т. п.
- Не собирайте острые предметы
- Не собирайте предметы, которые могут легко прилипать к фильтру, такие как известковый порошок, левкас и графитовая пудра. Поскольку они могут заблокировать вентиляцию и повредить двигатель.
- После каждого использования или при ремонте выключайте прибор и вынимайте вилку из розетки.
- Не подвергайте устройство длительному воздействию прямых солнечных лучей и не размещайте его в местах с высокой температурой, чтобы не деформировался пластик.

ЧИСТКА И ТЕХНИЧЕСКОЕ ОБСЛУЖИВАНИЕ

- Перед началом технического обслуживания выключите устройство и отсоедините шнур питания от розетки. Извлеките фильтр и промойте его водой. Рекомендуется промывать фильтр под струей воды из крана.
- Смойте с фильтра пыль.
- Поместите фильтр в хорошо проветриваемое место и дайте ему высохнуть естественным образом перед следующим использованием.

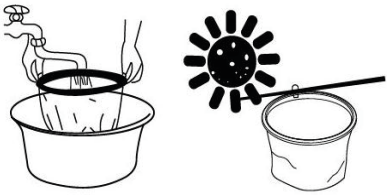

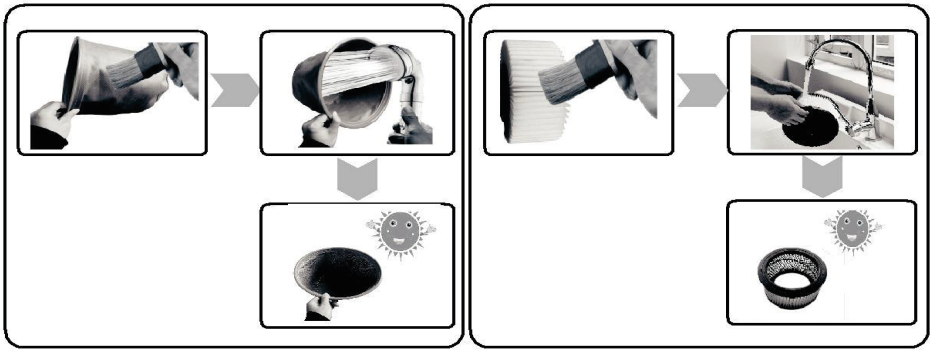

- Стряхните влагу и полностью высушите изделие (для предотвращения появления неприятного запаха или забивания).
- Не сушите изделие с помощью фена или других источников горячего воздуха (для предотвращения деформации и выхода из строя).
- Запрещается использовать моющие средства, отбеливатели, растворители, спирт и т. п. (для предотвращения появления трещин и изменения материала).

ВОЗМОЖНЫЕ НЕИСПРАВНОСТИ

Проблема	Возможные причины	Способы устранения
Двигатель не запускается	Убедитесь, что штекер надежно вставлен в розетку. Убедитесь, что в розетке есть напряжение.	Вставьте вилку обратно в розетку. Убедитесь, что в розетке есть напряжение.
Снижение тяги	Проверьте, не забиты ли насадка для пола, шланг и дополнительная трубка. Проверьте соединение бака и основного блока. Проверьте, не забит ли фильтр.	Своевременно устраните засорение. Установите детали на место. Очистите или замените фильтр.
Посторонний шум при работе пылесоса	Проверьте, не забился ли фильтр.	Удалите мусор из бака и очистите фильтр

Если не удалось устранить неисправность с помощью описанных выше методов, обратитесь в компанию VACTOOL

ТЕХНИЧЕСКИЕ ХАРАКТЕРИСТИКИ

Пылесос для влажной и сухой уборки			
Модель	A36M60	Объем бака	60 л
Напряжение	220 В	Тип двигателя	Коллекторный
Частота сети	50 Гц	Уровень шума	82 дБ
Мощность	3600 Вт	Длина электрокабеля	5 м
Вакуум	26 кПа	Вес без упаковки	19 кг
Объем Воздушного потока	345 м³/ч	Габариты без упаковки	510×560×860 мм

Наименование и назначение изделия

Наименование изделия: Профессиональный пылесос
Модель: VACTOOL A36M60
Изделие предназначено для использования в бытовых условиях в соответствии с требованиями настоящей инструкции по эксплуатации.

Данные изготовителя

Изготовитель / экспортер: JIANGYIN U-CROWN IMPORT & EXPORT CO., LTD.
Адрес: Room 406, Block 15, Wujin Cheng, Jiangyin City, Jiangsu, China.

Данные импортера / уполномоченного лица

Импортер / организация, уполномоченная принимать претензии от потребителей на территории Российской Федерации: ООО «Вактул».

ИНН: 7842227421
ОГРН: 1257800007783

Адрес: 191119, Российская Федерация,
г. Санкт-Петербург, ул. Боровая, д. 32 литера А,
помещ. 29-Н.

Сайт: https://vactool.ru

Соответствие техническим регламентам

Изделие соответствует требованиям технических регламентов Таможенного союза:
ТР ТС 004/2011 «О безопасности низковольтного оборудования»;
ТР ТС 020/2011 «Электромагнитная совместимость технических средств».

Срок службы и гарантийный срок

Гарантийный срок — 1 год со дня продажи потребителю. Срок службы — 5 лет со дня продажи потребителю.

Правила утилизации

Изделие нельзя утилизировать вместе с бытовыми отходами. После окончания срока службы изделие необходимо передать в специализированный пункт приема электрического и электронного оборудования для последующей переработки или утилизации.
Изделие подлежит раздельному сбору и не должно выбрасываться вместе с несортированными бытовыми отходами.

EAC
IPX4